Kid-Man

LT
LV
EE

MEGO 2G

01-3540BA, 01-3540BK, 01-3540GR

KETURRATĖ VAIKŠTYNĖ
ROLLATORS AR 4 RITEŅIEM
NELJARATTALINE RULLAATOR

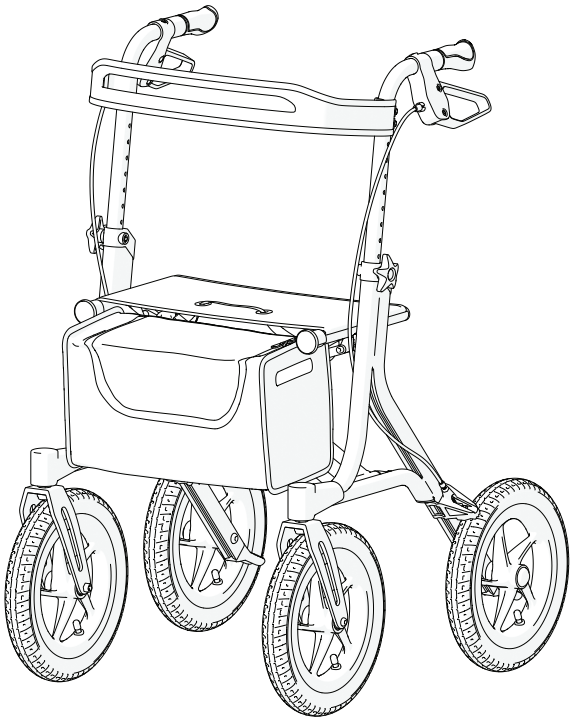

LT Naudojimo instrukcijos
LV Lietošanas instrukcija
EE Kasutusjuhend

LT Šią naudojimo instrukciją PRIVALOMA pateikti gaminio naudotojui.
PRIEŠ NAUDOJANT šį gaminį PRIVALOMA perskaityti naudojimo instrukciją ir išsaugoti ją, kad galėtumėte pasinaudoti ja ateityje.
LV Šī lietošanas instrukcija ir OBLIGĀTI jāizsniedz preces lietotājam.
PIRMS preces lietošanas šī lietošanas instrukcija ir OBLIGĀTI jāizlasa un jāsaglabā turpmākai uzziņai.
EE See kasutusjuhend TULEB anda toote kasutajale.
ENNE selle toote kasutamist TULEB see kasutusjuhend läbi lugeda ja edaspidiseks kasutamiseks alles hoida.

“Kid-Man” is legitimate trademark of “Kasko Group” Ltd. All rights reserved. ©2026 “Kasko Group” Ltd.

1 pav. / 1. attēls / Joonis 1

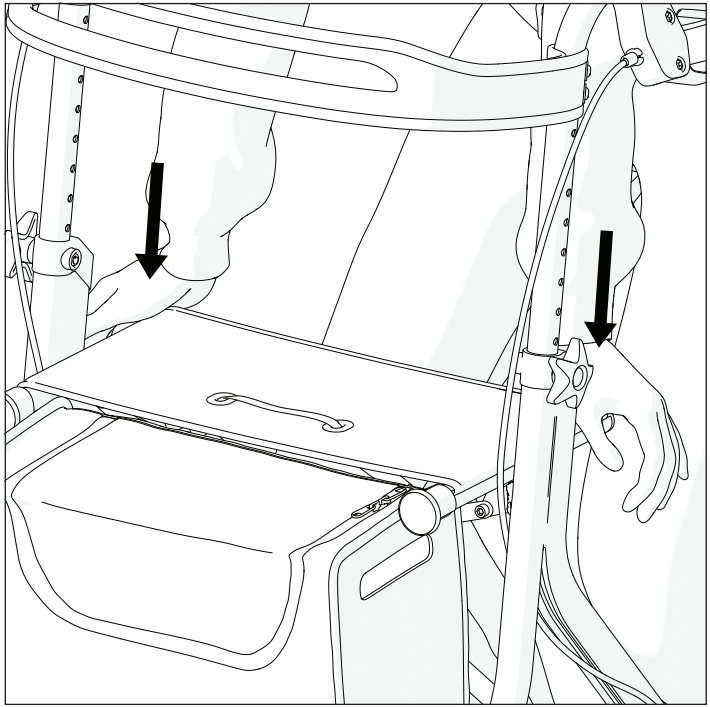

2 pav. / 2. attēls / Joonis 2

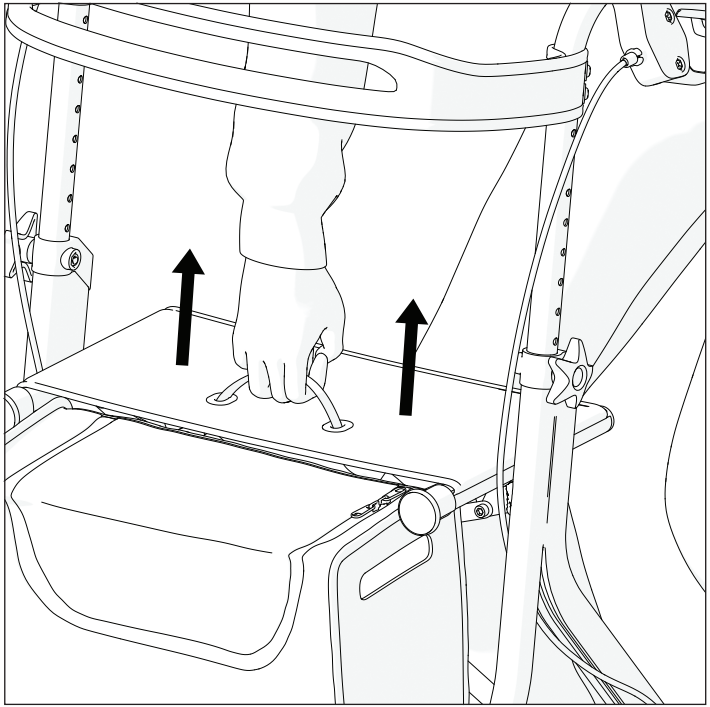

“Kid-Man” is legitimate trademark of “Kasko Group” Ltd. All rights reserved. ©2026 “Kasko Group” Ltd.

3 pav. / 3. attēls / Joonis 3

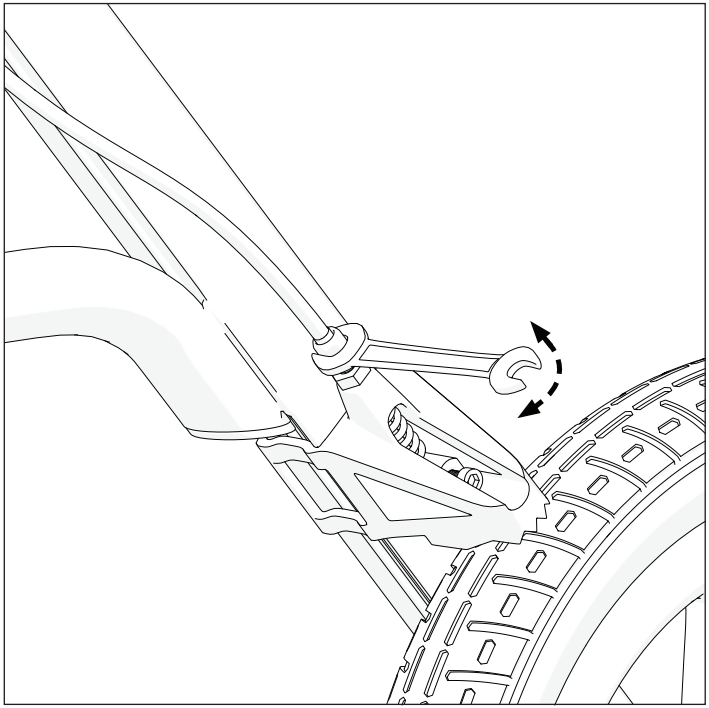

4 pav. / 4. attēls / Joonis 4

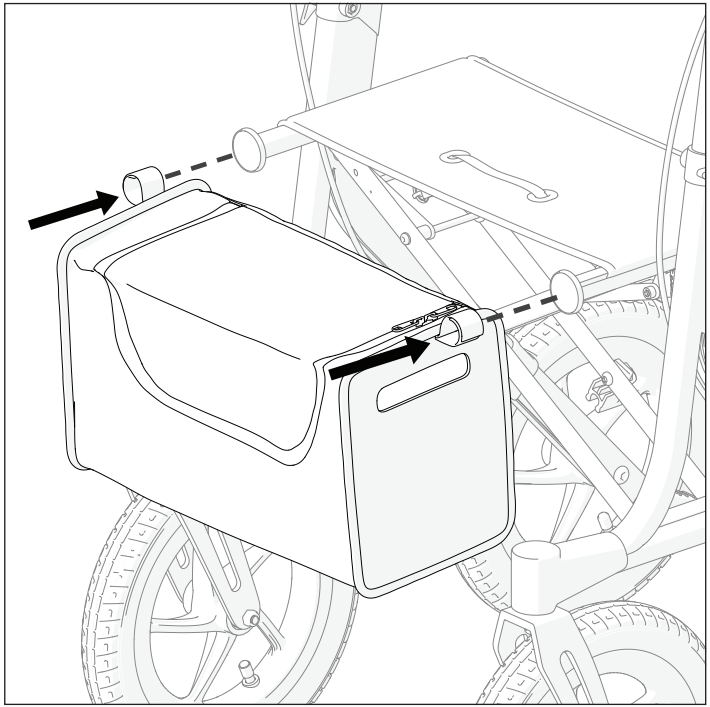

“Kid-Man” is legitimate trademark of “Kasko Group” Ltd. All rights reserved. ©2026 “Kasko Group” Ltd.

5 pav. / 5. attēls / Joonis 5

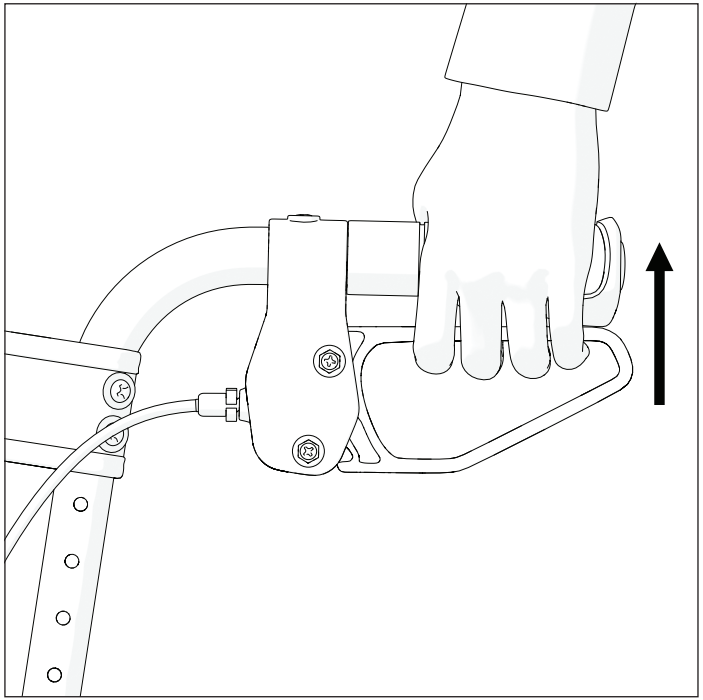

6 pav. / 6. attēls / Joonis 6

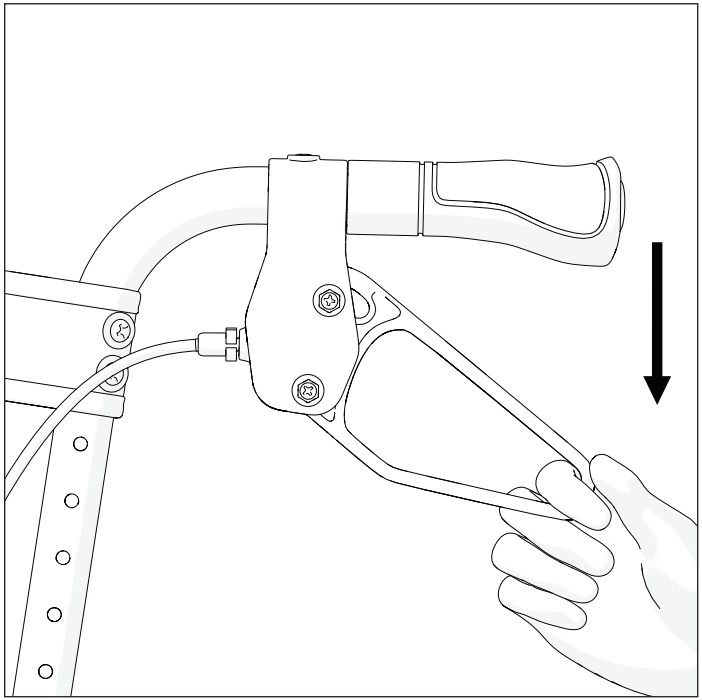

“Kid-Man” is legitimate trademark of “Kasko Group” Ltd. All rights reserved. ©2026 “Kasko Group” Ltd.

7 pav. / 7. attēls / Joonis 7

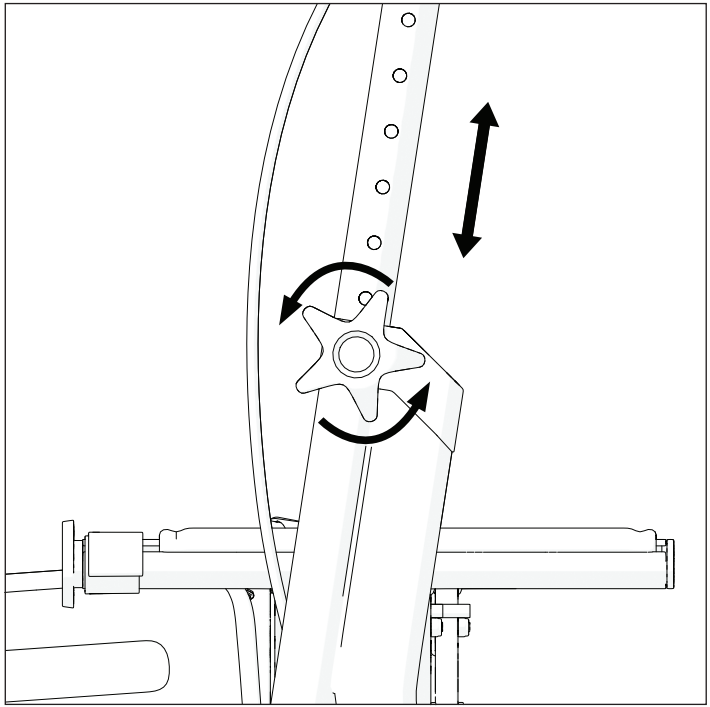

8 pav. / 8. attēls / Joonis 8

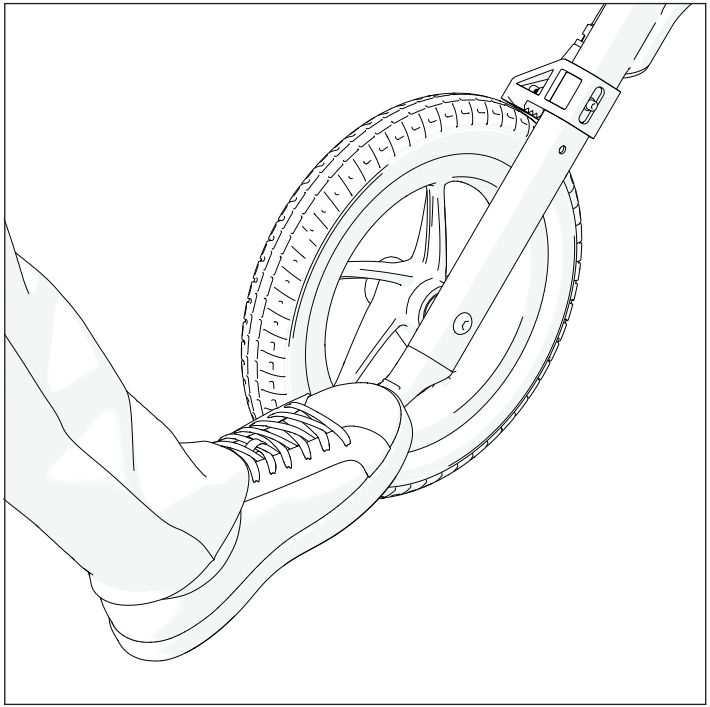

“Kid-Man” is legitimate trademark of “Kasko Group” Ltd. All rights reserved. ©2026 “Kasko Group” Ltd.

9 pav. / 9. attēls / Joonis 9

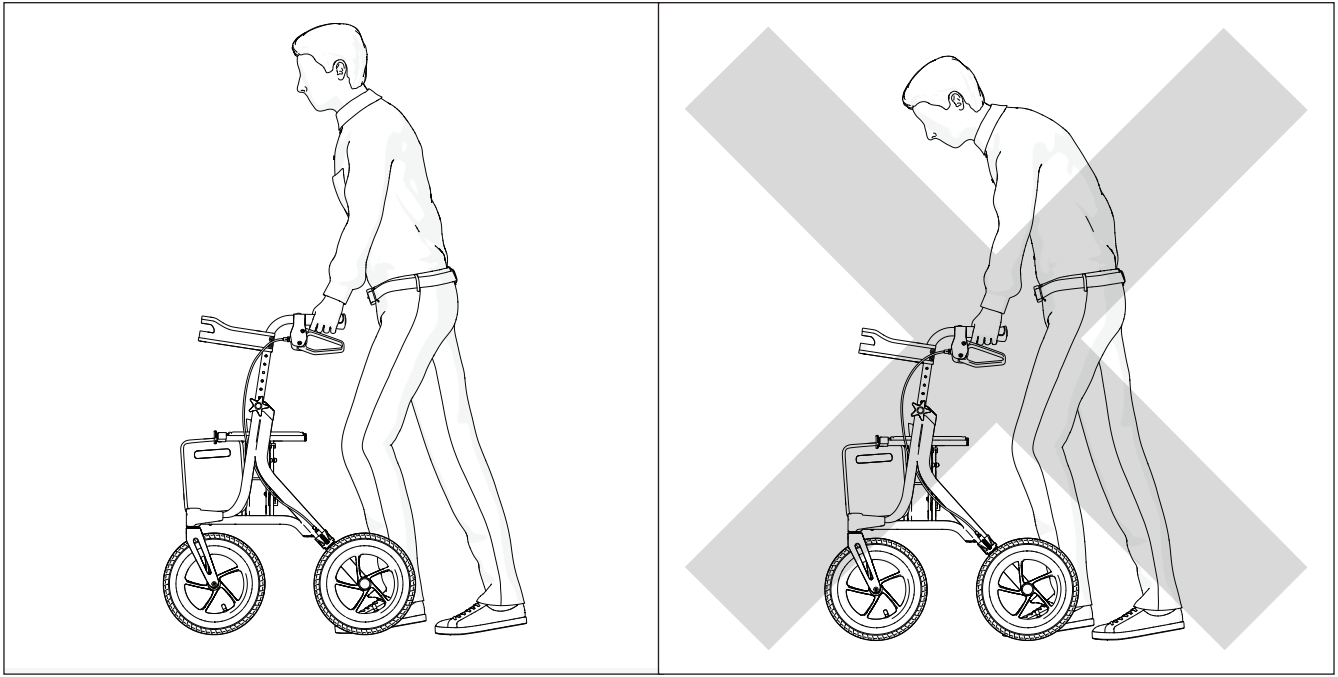

“Kid-Man” is legitimate trademark of “Kasko Group” Ltd. All rights reserved. ©2026 “Kasko Group” Ltd.

10 pav. / 10. attēls / Joonis 10

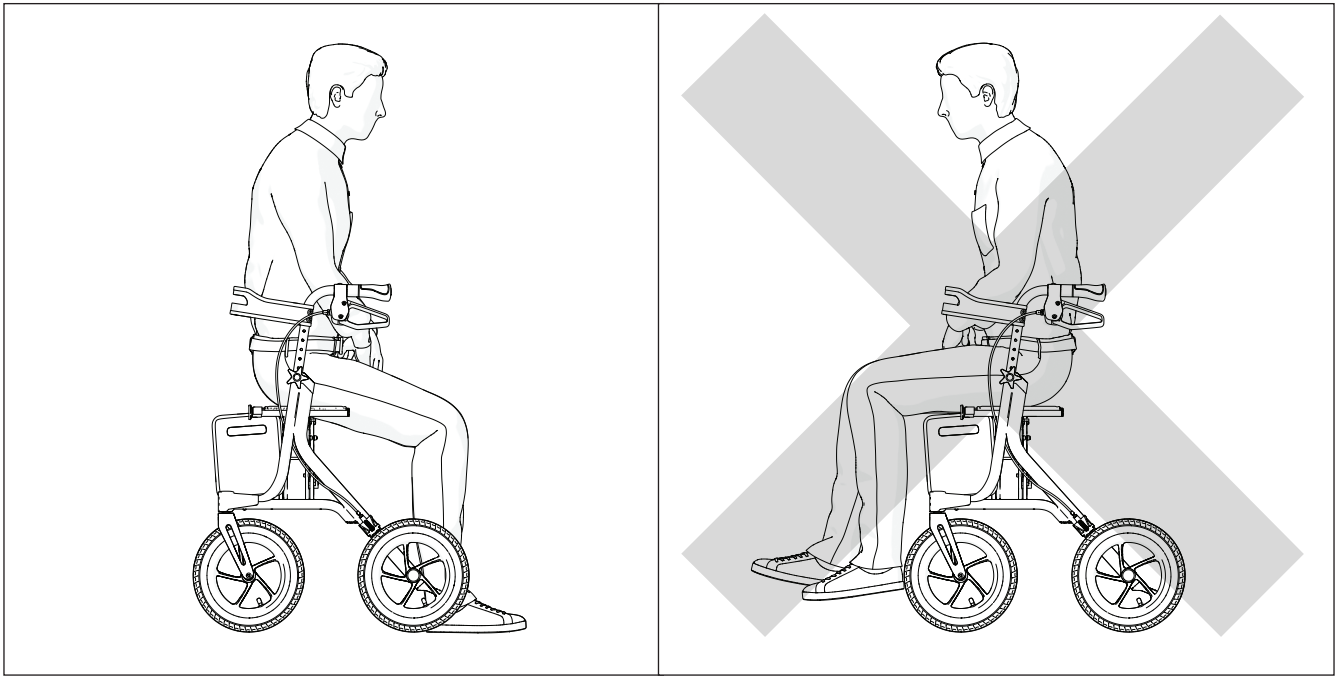

“Kid-Man” is legitimate trademark of “Kasko Group” Ltd. All rights reserved. ©2026 “Kasko Group” Ltd.

LT

SIMBOLIAI

Šioje naudojimo instrukcijoje įspėjimai žymimi simboliais. Kartu su įspėjamaisiais simboliais pateikiama antraštė, nurodanti pavojaus rimtumą arba pagrindinę informaciją.

Pateikiama pagrindinė informacija, rekomendacijos ir informacija apie efektyvų ir sklandų naudojimą.

ĮSPĖJIMAS / ATSARGIAI – nurodo, kad naudojant įrenginį reikia būti atsargiems. Taip pat nurodo, kad tam tikroje situacijoje naudotojas turi būti budrus arba imtis veiksmų, kad išvengtų nepageidaujamų pasekmių.

Dėmesio! Šis ženklas naudojamas labai svarbioms su jūsų sauga susijusioms dalims pažymėti. Peržiūrėkite naudojimo instrukciją.

SAUGOS INFORMACIJA

ĮSPĖJIMAS
Vaikštyne gali naudotis tik vienas asmuo.

DĖMESIO
Atkreipkite dėmesį į aplinkoje esančius pavojus, pavyzdžiui, siauras duris, laiptus, buitinius prietaisus, vaikų žaislus ir pan. Nesiekite daiktų, esančių toliau, nei siekia jūsų ranka.

ĮSPĖJIMAS
Naudojantis vaikštyne draudžiama rūkyti arba būti prie ugnies.

„Kid-Man“ yra teisėtas UAB „Kasko Group“. prekių ženklas. Visos teisės saugomos. ©2026 UAB „Kasko Group“.

ĮSPĖJIMAS
Vaikštynė nėra skirta naudoti akliesiems.

DĖMESIO
Kalvotose vietovėse vaikščiokite lėtai. Neviršykite nurodyto didžiausio nuolydžio. Nesinaudokite eskalatoriais. Ant šlaito neikite atbulomis.

DĖMESIO
Pirštų prispaudimo rizika. Visada yra pavojus, kad judančios vaikštynės dalys gali prispausti, pvz., pirštus ar rankas.

ĮSPĖJIMAS
Draudžiama viršyti didžiausią saugią vaikštynės apkrovą.

DĖMESIO
Išpakuodami turėkite omenyje, kad galite susižeisti, jei pirštai patektų tarp stipinų ir guolių.

ĮSPĖJIMAS
Naudodamiesi vaikštyne abu stabdžius naudokite vienu metu, kad nestabdomas ratas nepasisuktų ir jūs nepargriūtumėte.

Visos teisės saugomos. ©2026 UAB „Kasko Group“.

BENDROSIOS NUOSTATOS

ĮVADAS

Šioje naudojimo instrukcijoje pateikiama svarbi informacija apie gaminio naudojimą. Norėdami saugiai naudoti gaminį atidžiai perskaitykite naudojimo instrukciją ir laikykitės saugos nurodymų.
MEGO 2G keturratė vaikštynė yra vaikščiojimo pagalbos priemonė, skirta naudoti patalpose ir lauke, puikiai tinkanti kompensuoti ir pagerinti ribotą vaikščiojimo gebėjimą.

PRATARMĖ

Dėkojame už parodytą pasitikėjimą „Kid-Man®“ gaminiais. Kiekvienas gaminys yra patikrintas gamykloje ir yra nepriekaištingos būklės. Linkime jums sėkmės ir tikimės, kad UAB „Kasko Group“ | „Kid-Man®“ vaikštynė turės teigiamos įtakos jūsų kasdieniam gyvenimui.

GARANTIJA

Suteikiame 24 mėnesių garantiją nuo įsigijimo datos. Bet kokie neleistini pakeitimai, atlikti be gamintojo patvirtinimo, panaikina mūsų atsakomybę. Tai apima maksimalios naudotojo apkrovos viršijimą ir netinkamą gaminio naudojimą. Garantija galioja tik su visiškai užpildytu garantiniu talonu. UAB „Kasko Group“ | „Kid-Man®“ (toliau – Gamintojas), gavusi iš pirkėjo pretenziją, per 4 savaites nusprendžia, ar gedimui taikoma garantija. Jei gedimui netaikoma garantija ir klientas sutinka, Gamintojas, jei įmanoma, pašalina problemą. Visas išlaidas, įskaitant transportavimo išlaidas, turi padengti klientas. Garantinis remontas nepratęsia garantijos.

ATSAKOMYBĖS APRIBOJIMAS

Gamintojas neprisiima jokios atsakomybės už žalą, atsiradusią dėl:
- naudojimo instrukcijos nesilaikymo;
- netinkamo naudojimo;
- natūralaus nusidėvėjimo;
- netinkamo pirkėjo atlikto surinkimo ar nustatymo arba trečiosios šalies atliktų techninių modifikacijų;
- nepatvirtintų trečiosios šalies priedų naudojimo vietoj patvirtintų gamintojo priedų;
- neleistinos modifikacijos ir (arba) netinkamos atsarginės dalies naudojimo.

„Kid-Man“ yra teisėtas UAB „Kasko Group“. prekių ženklas. Visos teisės saugomos. ©2026 UAB „Kasko Group“.

STANDARTAI IR TAISYKLĖS

Vaikštynė atitinka:
a) 2017 m. balandžio 5 d. EUROPOS PARLAMENTO IR TARYBOS REGLAMENTĄ (ES) 2017/745 dėl medicinos prietaisų, kuriuo iš dalies keičiama Direktyva 2001/83/EB, Reglamentas (EB) Nr. 178/2002 ir Reglamentas (EB) Nr. 1223/2009 bei panaikinamos Tarybos direktyvos 90/385/EEB ir 93/42/EEB.
b) (ISO 11199-2:2021) Abiem rankomis valdomos vaikščioti padedančios priemonės. Reikalavimai ir bandymo metodai. 2 dalis: Vaikštynės (ISO 11199-2:2021) EN ISO 11199-2:2021.

TARNAVIMO LAIKAS

Numatoma naudojimo trukmė – 5 (penkeri) metai, jei gaminys naudojamas kasdien ir laikantis saugos taisyklių, techninės priežiūros instrukcijų ir pagal naudojimo paskirtį, nurodytą šioje naudojimo instrukcijoje.
Po to keturratę vaikštynę reikia perdirbti. Neišmeskite vaikštynės kartu su buitinėmis atliekomis (žr. skyrių „ŠALINIMAS“).

INFORMACIJA APIE GAMINTOJĄ

Gamintojas: UAB „Kasko Group“ (registruotasis prekės ženklas „Kid-Man®“)
Adresas A.Vivulskio 12D, Vilnius, Lietuva,
Telefono Nr. +370 5 265 0000
El. pašto adresas info@kid-man.com
Svetainė www.kid-man.com

Visos teisės saugomos. ©2026 UAB „Kasko Group“.

INFORMACIJA APIE GAMINĮ

Gaminys: KETURRATĖ VAIKŠTYNĖ
Modelis: MEGO 2G
REF: 01-3540BA; 01-3540BK; 01-3540GR

NUMATYTOJI PASKIRTIS IR INDIKACIJOS

Keturratė vaikštynė MEGO 2G - tai vaikščiojimo pagalbos priemonė, skirta naudoti patalpose ir lauke, puikiai tinkanti kompensuoti ir pagerinti ribotą vaikščiojimo gebėjimą.

ℹ Ši keturratė vaikštynė turi būti pritaikyta atsižvelgiant į jūsų sveikatos būklę.

KONTRAINDIKACIJOS

Naudojant vaikštynę pagal paskirtį kontraindikacijų nenustatyta.

NUMATYTIEJI NAUDOTOJAI

MEGO 2G 4 RATŲ VAIKŠTYNĖ yra skirta kompensuoti ir pagerinti asmens, kurio gebėjimas vaikščioti yra ribotas ir kurio maksimalus svoris yra 135 kg, judėjimo gebėjimus.

⚠ **ĮSPĖJIMAS**
Nelaimingų atsitikimų rizika. Draudžiama viršyti didžiausią saugią vaikštynės apkrovą.

⚠ **DĖMESIO**
Keturrate vaikštyne gali naudotis ir kiti asmenys. Tam vaikštynę pirmiausia reikia kruopščiai išvalyti ir dezinfekuoti. Tuomet įgaliotasis techninės priežiūros atstovas turi patikrinti visų vaikštynės dalių bendrąją būklę, nusidėvėjimą ir, jei reikia, jas suremontuoti.

„Kid-Man“ yra teisėtas UAB „Kasko Group“. prekių ženklas. Visos teisės saugomos. ©2026 UAB „Kasko Group“.

GAMINIO ETIKETĖ

Identifikavimo etiketė yra pritvirtinta prie vaikštynės rėmo (žr. paveikslėlį).

1. Gaminys
2. Modelis
3. Dydis (sėdynės plotis)
4. Didžiausia apkrova
5. Gamintojas / kontaktiniai duomenys
6. Pagaminimo data
7. Unikalusis priemonės identifikatorius (UDI) / serijos numeris (SN)
8. CE ženklas
9. Vadovaukitės naudojimo instrukcijomis

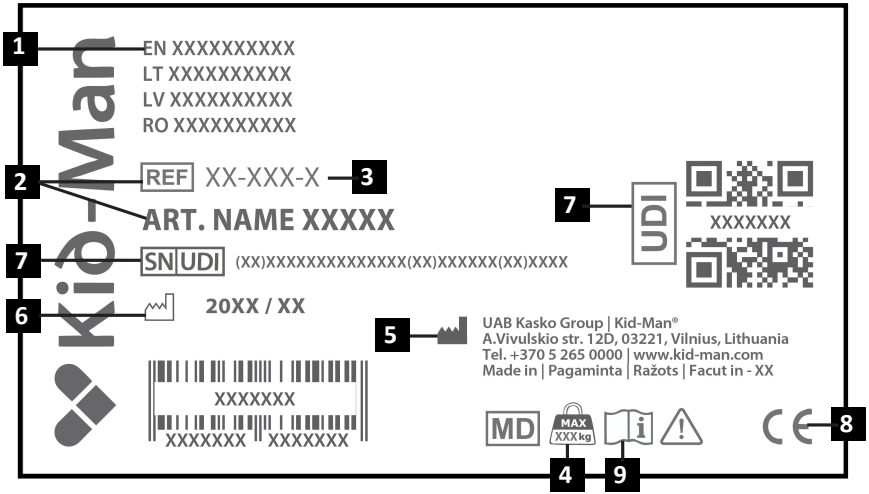

Visos teisės saugomos. ©2026 UAB „Kasko Group“.

PAKUOTĖS TURINYS

Keturratė vaikštynė MEGO 2G pristatoma kartoninėje pakuotėje ir yra paruošta naudoti. Jei įmanoma, išpakavę išsaugokite kartoninę pakuotę. Vėliau jos gali prireikti vaikštynei laikyti arba grąžinti.
Gavę siuntinį patikrinkite, ar jis nebuvo pažeistas transportavimo metu.

Pakuotės turinys:
1. 1 x Sulankstyta vaikštynė
2. 1 x Krepšys
3. 2 x Rankenos aukščio nustatymo rankenėlė
4. 1 x Pompa
5. Naudojimo instrukcijos

i Jei pastebėjote pažeidimo požymių, nedelsiant praneškite apie tai transporto įmonei.

i Patikrinkite pakuotės turinį ir, jei trūksta kurios nors iš toliau nurodytų dalių, susisiekite su vietiniu pardavėju.

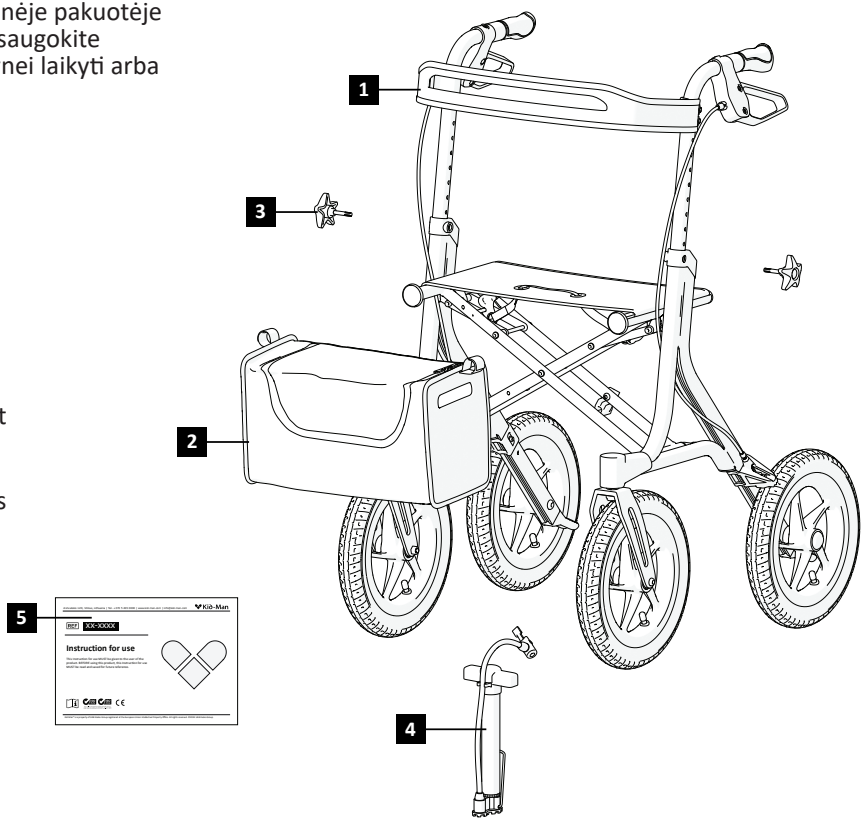

„Kid-Man“ yra teisėtas UAB „Kasko Group“. prekių ženklas. Visos teisės saugomos. ©2026 UAB „Kasko Group“.

KOMPONENTAI IR FUNKCIJOS

Apžvalga

1. Rankena
2. Stabdis
3. Rankenos aukščio nustatymo rankenėlė
4. Rėmas
5. Galinis ratas
6. Priekinis varomasis ratas
7. Krepšys
8. Stabdžio laidas
9. Sėdynė
10. Atlošas

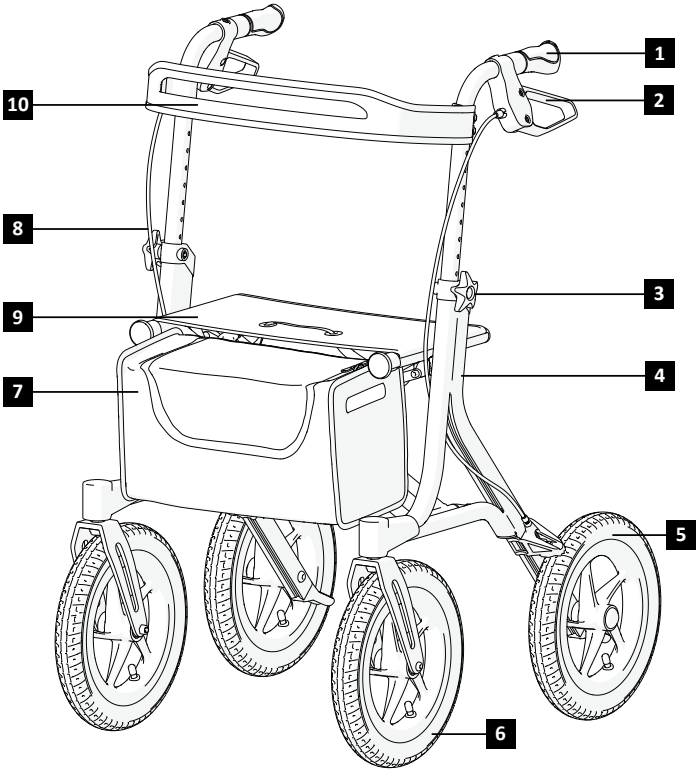

Visos teisės saugomos. ©2026 UAB „Kasko Group“.

VAIKŠTYNĖS IŠSKLEIDIMAS IR SULANKSTYMAS

- Keturratės vaikštynės išskleidimas:
  1) Padėkite vaikštynę priešais save;
  2) Paspauskite sėdynės rėmą žemyn, kad sėdynės paviršius išsilygintų ir sėdynė visiškai įsitvirtintų rėme (1 pav.).

- Vaikštynės su keturiais ratais sulenkimas:
  1) Suimkite vaikštynės rankeną;
  2) Suimkite kėlimo dirželį ir pakelkite vaikštynę. Pakėlus vaikštynę nuo žemės ji susilanksto (2 pav.).

ĮSPĖJIMAS
Būkite atsargūs, nes sulankstydami arba išlankstydami vaikštynę galite prispausti pirštus!

KREPŠIO PAKABINIMAS

Norėdami uždėti krepšį pakabinkite jį ant dviejų krepšio laikiklių, esančių vaikštynės priekinėje dalyje (4 pav.).

NAUDOJIMAS

ĮSPĖJIMAS
Nėra taškų, skirtų papildomoms apkrovoms gabenti.

STABDYMAS

Stabdžių veiksmingumui gali turėti įtakos ratų nusidėvėjimas. Dėl šios priežasties reguliariai tikrinkite stabdžius. Norėdami, kad stabdymo jėga būtų optimali, reguliuokite stabdžius rankomis varžtu, esančiu ant stabdžių korpuso, arba tinkamu įrankiu (komplekte nėra) ant stabdžių laido (žr. 3 pav.).

„Kid-Man“ yra teisėtas UAB „Kasko Group“. prekių ženklas. Visos teisės saugomos. ©2026 UAB „Kasko Group“.

STABDŽIŲ VALDYMAS

Norėdami įjungti stabdžius pakelkite stabdžių svirtis į viršų ir laikykite jas toje padėtyje (kaip rodo rodyklė).
Norėdami atleisti stabdžius paleiskite svirtis (5 pav.).

Norėdami įjungti keturratės vaikštynės stabdžius spauskite stabdžių svirtis tol, kol jos užsifiksuos ir liks žemyn nuleistoje padėtyje, kaip rodo rodyklė (6 pav.).

ĮSPĖJIMAS
Prieš įsitaisydami ant sėdynės įsitikinkite, kad stabdžiai įjungti.

RANKENŲ AUKŠČIO NUSTATYMAS

Atlaisvinkite kairiojoje ir dešiniojoje keturratės vaikštynės pusėse esančias aukščio nustatymo rankenėles pasukdami jas pagal laikrodžio rodyklę.
Nustatę reikiamą rankenėlių aukštį vėl priveržkite rankenėles sukdami jas prieš laikrodžio rodyklę (7 pav.).

DĖMESIO
Įsitikinkite, kad abi rankenos yra nustatytos vienodoje padėtyje.

VAIKŠČIOJIMAS

Vaikščiodami su vaikštyne eikite išsitiesę ir laikykite vaikštynę prie kūno. Tai padės išlaikyti taisyklingą jūsų kūno padėtį (9 pav.).

ĮSPĖJIMAS
Vaikštyne gali naudotis tik vienas asmuo.

ATSISĖDIMAS ANT VAIKŠTYNĖS

Prieš sėsdami ant vaikštynės sėdynės įsitikinkite, kad vaikštynės stabdžiai yra įjungti (Žr. 10 pav.). Sėdėdami įsitikinkite, kad jūsų kojos yra tarp galinių ratų.

Visos teisės saugomos. ©2026 UAB „Kasko Group“.

PAKĖLIMO PEDALAS

Kai norite pakelti vaikštynę, pasinaudokite šalia galinių ratų esančiu pedalu. Pirmiausia padėkite koją ant pedalo. Spaudžiant pedalą priekiniai ratai pakyla, todėl galima lengvai įveikti vertikalią kliūtį (8 pav.).
Įprastai naudodami vaikštynę stenkitės, kad kojos būtų atokiau nuo pedalo.

ĮSPĖJIMAS
Nebandykite važiuoti per bortus ar kliūtis. Taip elgdamiesi galite apvirsti ir susižaloti arba sugadinti vaikštynę.

PADANGOS

Rekomenduojamas oro slėgis yra nurodytas ant padangos (įsitikinkite, kad jis visada yra tarp toliau nurodytų mažiausių ir didžiausių verčių.

Dydis	Mažiausias ir didžiausias slėgis		
12 1/2’’ x 1.75” X 2 1/4” (47-203 mm)	2 – 2.5 bar	200-240 kPa	25-35 psi

Saugumo sumetimais periodiškai tikrinkite oro slėgį padangose (žr. skyrių „PRIEŽIŪRA“). Jei pastebėsite, kad oro slėgis per mažas, pripūskite padangas naudodami komplekte pateiktą siurblį. Jei padangose nesilaiko oras arba išorinė padanga yra akivaizdžiai susidėvėjusi, nedelsdami praneškite apie tai techninės priežiūros įmonei.

ĮSPĖJIMAS
Draudžiama naudoti vaikštynę, kai jos padangos yra tuščios!

VALYMAS IR DEZINFEKAVIMAS

Vaikštynė turi būti švari ir nedulkėta. Tai galima užtikrinti naudojant dulkių šluostą arba drėgną audinį ir švelnų ploviklį.

Smėlis ir jūros vanduo gali pažeisti guolius, o plieninės vaikštynės dalys pažeistu paviršiumi gali surūdyti.
Jei keturratę vaikštynę tik trumpą laiką veikia smėlis ir jūros vanduo, vis tiek valykite ją po kiekvienos išvykos į paplūdimį.

LAIKYMAS

Vaikštynę reikia laikyti sausoje aplinkoje, atokiau nuo tiesioginių saulės spindulių.

„Kid-Man“ yra teisėtas UAB „Kasko Group“. prekių ženklas. Visos teisės saugomos. ©2026 UAB „Kasko Group“.

PRIEŽIŪRA

Norėdami užtikrinti, kad vaikštynė veiktų saugiai ir patikimai, reguliariai atlikite toliau nurodytus tikrinimo ir techninės priežiūros darbus arba paveskite juos kitam asmeniui. Toliau rasite rekomenduojamą techninės priežiūros grafiką.

	Prieš naudodami	Kartą per savaitę	Kartą per mėnesį	Kartą per metus
Patikrinkite, ar teisingai sumontuoti galiniai ratai.		X		
Vizualinė patikra		X		
Patikrinkite sulankstymo mechanizmą			X	
Patikrinkite stabdžius	X		X	
Nuvalykite ratus			X	
Patikrinkite keturratę vaikštynę įgaliotojo atstovo remonto dirbtuvėje.				X

ĮSPĖJIMAS
Vaikštynės remonto, valymo ir nustatymo darbus turi atlikti įgaliotasis paslaugų teikėjas, kai asmuo nesinaudoja vaikštyne.

APLINKOS SĄLYGOS

Keturratę vaikštynę laikykite toliau nurodytomis sąlygomis:
• Temperatūros ribos: nuo -20 °C iki +40 °C
• Santykinė oro drėgmė – nuo 20 % iki 75 %

TVARUS NAUDOJIMAS

Vaikštynę galima perduoti naudoti kitiems asmenims. Reikėtų atlikti toliau nurodytus veiksmus.
Išvalyti ją ir išdezinfekuoti (žr. skyrių „VALYMAS IR DEZINFEKAVIMAS“.
Patikrinti (žr. skyrių „PRIEŽIŪRA“).

Vaikštynė turi būti pritaikyta naujam naudotojui pagal techninės apžiūros dokumentus.

Visos teisės saugomos. ©2026 UAB „Kasko Group“.

ŠALINIMAS

Tausokite gamtą ir tinkamai šalinkite savo vaikštynę. Šalinimas priklauso nuo nacionalinių ir vietinių taisyklių.
Norėdami vaikštynę tinkamai perdirbti kreipkitės į vietos bendruomenę, atliekų šalinimo įmonę arba mūsų aptarnavimo skyrių.

SPECIFIKACIJOS

Didžiausia saugi apkrova (kg)	135
Svoris (kg)	9.5
Rankenų aukštis (7 padėtys) (cm)	81.5 - 97
Bendras plotis (cm)	64
Bendras ilgis (cm)	74
Sėdynės aukštis (cm)	63
Atstumas tarp rankenų (cm)	43
Priekinių ratų dydis (cm)	30 x 4.5

i Visos naudojamos medžiagos yra apsaugotos nuo korozijos. Naudojame tik REACH reikalavimus atitinkančias medžiagas ir komponentus.

„Kid-Man“ yra teisėtas UAB „Kasko Group“. prekių ženklas. Visos teisės saugomos. ©2026 UAB „Kasko Group“.

INCIDENTAI

Apie bet kokius rimtus incidentus, susijusius su šiuo prietaisu, reikia pranešti UAB „Kasko Group“ I „Kid-Man®“ ir valstybės narės, kurioje yra įsisteigęs naudotojas ir (arba) pacientas, kompetentingai institucijai.

Kontaktai
UAB „Kasko Group“ | „Kid-Man®“ (registruotasis prekės ženklas „Kid-Man®“)
Adresas A.Vivulskio 12D, Vilnius, Lietuva,
Telefono Nr. +370 5 265 0000
El. pašto adresas info@kid-man.com
Svetainė www.kid-man.com

Visos teisės saugomos. ©2026 UAB „Kasko Group“.

LV

SIMBOLI

Šajā lietošanas instrukcijā brīdinājumi ir apzīmēti ar simboliem. Brīdinājuma simboliem ir pievienots virsraksts, kas norāda uz bīstamības nopietnību vai pamatinformāciju.

Sniegta pamatinformācija, ieteikumi un informācija efektīvai un netraucētai lietošanai.

BRĪDINĀJUMS / IEVĒROT PIESARDZĪBU - lai norādītu, ka, lietojot ierīci, jāievēro piesardzība. Lai norādītu, ka esošajā situācijā ir nepieciešama lietotāja informēšana vai lietotāja rīcība, lai izvairītos no nevēlamām sekām.

Uzmanību! Šī norāde tiek izmantota ļoti svarīgās sadaļās, kas attiecas uz jūsu drošību. Lūdzu skatīt lietošanas instrukciju.

DROŠĪBAS INFORMĀCIJA

BRĪDINĀJUMS
Rollators ir piemērots tikai vienai personai.

IEVĒROT PIESARDZĪBU
Esiet informēts par apdraudējumiem savā vidē, piemēram, šaurām durvīm, pakāpieniem, sadzīves tehniku, bērnu rotaļlietām utt. Nesniedzieties pēc priekšmetiem tālāk, nekā sniedzas jūsu roka.

BRĪDINĀJUMS
Izmantojot rollatoru, aizliegts smēķēt vai atrasties liesmu tuvumā.

Kid-Man® ir uzņēmuma Kasko Group Ltd. likumīga preču zīme. Visas tiesības aizsargātas. ©2026 UAB “Kasko Group”.

BRĪDINĀJUMS
Rollators nav paredzēts izmantošanai neredzīgiem cilvēkiem.

IEVĒROT PIESARDZĪBU
Nogāzēs brauciet ar lēnu ātrumu. Nepārsniedziet norādīto maksimālo slīpumu. Neizmantojiet eskalatorus. Nebrauciet atpakaļgaitā, ejot lejup pa nogāzi.

IEVĒROT PIESARDZĪBU
Pirkstu ieķeršanās risks. Vienmēr pastāv risks rollatora kustīgajās daļās ieraut, piem. pirkstus vai rokas.

BRĪDINĀJUMS
Aizliegts pārsniegt ierīces maksimāli pieļaujamo drošo slodzi.

IEVĒROT PIESARDZĪBU
Izpakošanas laikā ņemiet vērā savainojumu gūšanas risku, jo pastāv iespēja iespiest pirkstus starp spieķiem un dakšu.

BRĪDINĀJUMS
Lietojot rollatoru, vienlaikus izmantojiet abas bremzes, lai nepieļautu nenobremzētā riteņa sagriešanos un neizraisītu rollatora lietotāja nokrišanu.

Visas tiesības aizsargātas. ©2026 UAB “Kasko Group”.

VISPĀRĒJĀ INFORMĀCIJA

IEVADS

Šajā lietošanas instrukcijā ir ietverta svarīga informācija par preces lietošanu. Lai nodrošinātu drošību preces lietošanas laikā, pirms lietošanas rūpīgi izlasiet lietošanas instrukciju un ievērojiet drošības norādījumus.
MEGO 2G rollators ar 4 riteņiem ir staigulis, kas paredzēts lietošanai iekštelpās un ārpus telpām, un tas ir lieliski piemērots, lai kompensētu vai uzlabotu ierobežotas pārvietošanās spējas.

PRIEKŠVĀRDS

Paldies par izrādīto uzticību zīmolam Kid-Man®. Katrs produkts ir pārbaudīts rūpnīcā un ir izsūtīts nevainojamā stāvoklī. Vēlam jums veiksmi un ceram, ka UAB Kasko Group | Kid-Man® rollators pozitīvi ietekmēs jūsu ikdienas dzīvi.

GARANTIJA

Mēs izsniedzam 24 mēnešu garantiju no pirkuma datuma. Jebkādas nesaskaņotas izmaiņas, kas ierīcē veiktas bez ražotāja apstiprinājuma, padarīs ražotāja atbildību par spēkā neesošu. Tas ietver maksimālo lietotāja slodzes pārsniegšanu un nepareizu preces izmantošanu. Garantija ir spēkā tikai ar pilnībā aizpildītu garantijas talonu. UAB Kasko Group | Kid-Man® (turpmāk saukts par Ražotāju) pēc preces saņemšanas no pircēja 4 nedēļu laikā izlemj, vai problēma tiks risināta garantijas ietvaros. Ja problēmas risināšanai garantija netiek piemērota un klients tam piekrīt, ražotājs, ja iespējams, novērš problēmu. Visas izmaksas, ieskaitot transportēšanas izmaksas, ir jāsedz klientam. Garantijas remonts nepagarina garantiju.

ATBILDĪBAS IEROBEŽOJUMS

Ražotājs neuzņemas atbildību par bojājumiem, kas radušies šādu faktoru rezultātā:

- Lietošanas instrukcijas neievērošana;
- Nepareiza lietošana;
- Dabisks nolietojums;
- Nepareiza montāža vai uzstādīšana, ko veicis pircējs, vai tehniskas izmaiņas, kuras veikusi trešā puse;
- Nesaskaņotu trešās puses aksesuāru un piederumu izmantošana noteikto ražotāja aksesuāru un piederumu vietā;
- Neatļautas modifikācijas un/vai nepiemērotu rezerves daļu izmantošana.

Kid-Man® ir uzņēmuma Kasko Group Ltd. likumīga preču zīme. Visas tiesības aizsargātas. ©2026 UAB “Kasko Group”.

STANDARTI UN NOTEIKUMI

Rollators ar 4 riteņiem atbilst šādām prasībām:
a) 2017. gada 5. aprīļa EIROPAS PARLAMENTA UN PADOMES REGULA (ES) 2017/745 par medicīniskajām ierīcēm, ar ko tika veikti grozījumi Direktīvā 2001/83/EK, Regulā (EK) Nr. 178/2002 un Regulā (EK) Nr. 1223/2009, un ar ko tika anulētas Padomes Direktīvas 90/385/EEK un 93/42/EEK.
b) (ISO 11199-2:2021) Ar abām rokām vadāmi staigāšanas palīglīdzekļi - Prasības un testēšanas metodes - 2. daļa: Rollatori (ISO 11199-2:2021) EN ISO 11199-2:2021.

KALPOŠANAS LAIKS

Paredzamais kalpošanas laiks ir 5 (pieci) gadi, pieņemot, ka prece tiek lietota ikdienā, saskaņā ar drošības instrukciju, apkopes instrukciju un paredzētajam lietošanas mērķim, kas norādīts šajā lietošanas instrukcijā.
Pēc tam 4-riteņu rollators ir jānodod otrreizējai pārstrādei. Neizmetiet savu rollatoru kopā ar parastajiem atkritumiem (skatīt sadaļu “UTILIZĒŠANA”).

INFORMĀCIJA PAR RAŽOTĀJU

Ražotājs: UAB “Kasko Group” (reģistrētā preču zīme Kid-Man®)
Adrese A.Vivulskio 12D, Viļņa, Lietuva,
Tālrunis +370 5 265 0000
E-pasts info@kid-man.com
Tīmekļa vietne www.kid-man.com

Visas tiesības aizsargātas. ©2026 UAB “Kasko Group”.

INFORMĀCIJA PAR PRECI

Prece: ROLLATORS AR 4 RITEŅIEM
Modelis: MEGO 2G
REF: 01-3540BA; 01-3540BK; 01-3540GR

PAREDZĒTAIS MĒRĶIS UN INDIKĀCIJAS

MEGO 2G ROLLATORS AR 4 RITEŅIEM ir staigulis lietošanai iekštelpās un ārpus telpām, un tas ir lieliski piemērots, lai kompensētu vai uzlabotu ierobežotas pārvietošanās spējas.

ℹ Šim 4-riteņu rollatoram ir jāatbilst jūsu konkrētajam veselības stāvoklim.

KONTRINDIKĀCIJAS

Nav zināmu kontrindikāciju, ja rollators ar 4 riteņiem tiek izmantots, kā paredzēts.

PAREDZĒTIE LIETOTĀJI

MEGO 2G ROLLATORS AR 4 RITEŅIEM ir paredzēts, lai kompensētu un uzlabotu mobilitāti personai ar ierobežotām pārvietošanās spējām ar maksimālo svaru 135 kg.

⚠ **BRĪDINĀJUMS**
Pastāv negadījumu risks. Ir aizliegts pārsniegt 4-riteņu rollatoram noteikto maksimāli drošo slodzi.

⚠ **IEVĒROT PIESARDZĪBU**
4-riteņu rollators ir piemērots lietošanai citām personām. Lai to izdarītu, 4-riteņu rollators vispirms ir rūpīgi jānotīra un jādezinficē. Pēc tam autorizētajam servisa dīlerim ir jāpārbauda visu 4-riteņu rollatora sastāvdaļu vispārējais stāvoklis, nodilums un nepieciešamības gadījumā tās jāsalabo.

Kid-Man® ir uzņēmuma Kasko Group Ltd. likumīga preču zīme. Visas tiesības aizsargātas. ©2026 UAB “Kasko Group”.

PRECES MARĶĒJUMS

Identifikācijas uzlīme ir piestiprināta pie 4-riteņu rollatora rāmja (skat. attēlu).

1. Izstrādājums
2. Modelis
3. Izmērs (sēdekļa platums)
4. Maksimālā slodze
5. Ražotājs / kontaktinformācija
6. Ražošanas datums
7. UDI (Medicīniskās ierīces unikālais identifikators) / SN kods
8. CE marķējums
9. Skatiet lietošanas instrukciju

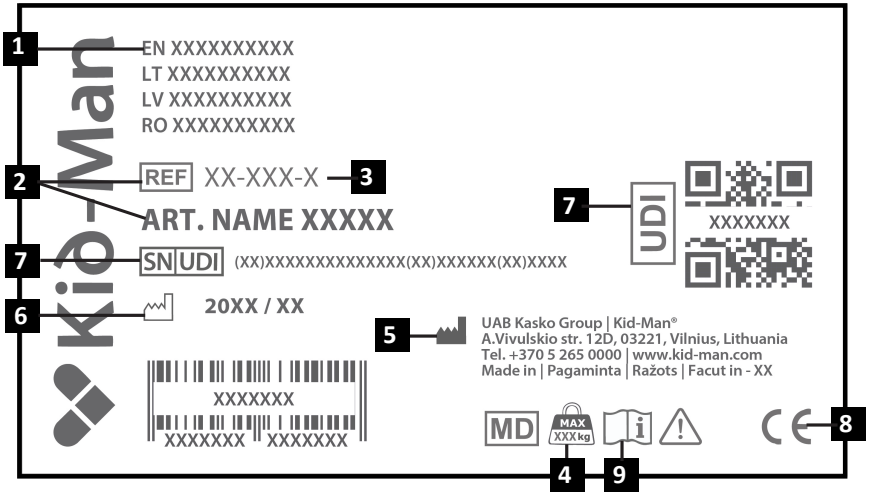

Visas tiesības aizsargātas. ©2026 UAB “Kasko Group”.

IEPAKOJUMA SATURS

MEGO 2G rollators ar 4 riteņiem tiek piegādāts kartona iepakojumā un ir gatavs lietošanai. Pēc izpakošanas, ja ir iespēja, saglabājiet kartona iepakojumu. Iespējams, tas vēlāk būs nepieciešams ierīces uzglabāšanai vai atgriešanai.
Kad sūtījums ir saņemts, pārbaudiet, vai tas transportēšanas laikā nav bojāts.

Iepakojuma saturs:
1. 1 x Salocīts rollators
2. 1 x Soma
3. 2 x Augstuma regulēšanas slēdži rokturim
4. 1 x Gaisa pumpis
5. Lietošanas instrukcija

Ja redzat bojājumu pazīmes, lūdzam uzreiz par to ziņot transporta uzņēmumam.

Lūdzu, pārbaudiet iepakojuma saturu un, ja trūkst kādas no tālāk norādītajām detaļām, sazinieties ar vietējo izplatītāju.

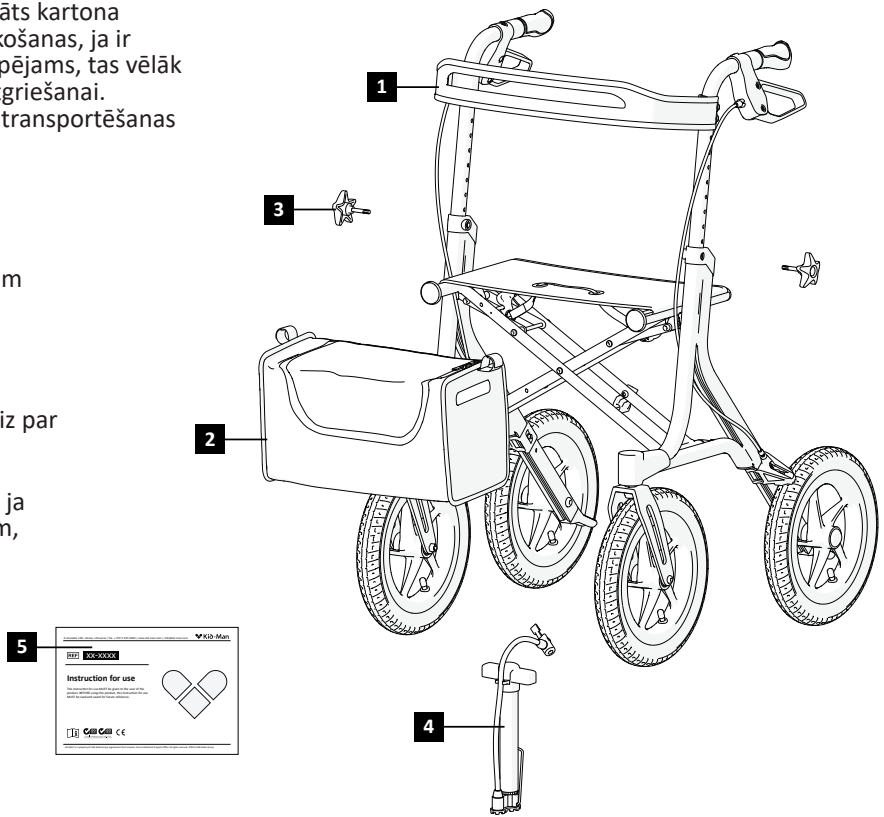

Kid-Man® ir uzņēmuma Kasko Group Ltd. likumīga preču zīme. Visas tiesības aizsargātas. ©2026 UAB “Kasko Group”.

SASTĀVDAĻAS UN FUNKCIJAS

Pārskats

1. Rokturis
2. Bremze
3. Augstumu regulējošs roktura slēdzis
4. Rāmis
5. Aizmugurējais ritenis
6. Ritentiņš
7. Soma
8. Bremžu vads
9. Sēdeklis
10. Atzveltne

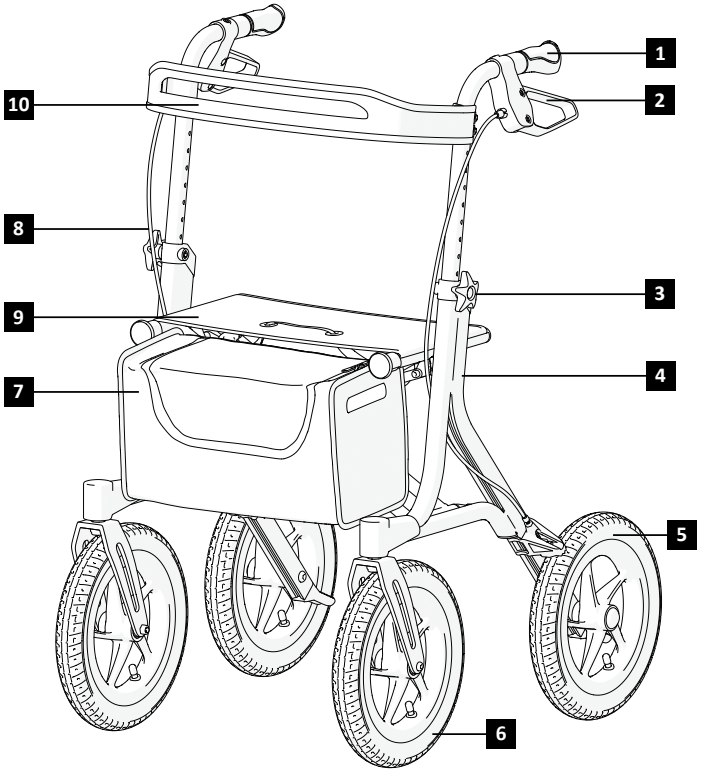

Visas tiesības aizsargātas. ©2026 UAB “Kasko Group”.

ROLLATORA ATLOCĪŠANA UN SALOCĪŠANA

- Lai atlocītu rollatoru ar 4 riteņiem:
  1) Novietojiet 4-riteņu rollatoru sev priekšā;
  2) Ar plaukstām spiediet sēdekļa rāmi uz leju, lai sēdekļa virsma izlīdzinātos un sēdeklis būtu pilnībā nostiepts starp rāmi (1. attēls).

- Lai salocītu rollatoru ar 4 riteņiem:
  1) Turiet 4-riteņu rollatora rokturi;
  2) Paceliet sēdekli, izmantojot pacelšanas siksnu, lai paceltu 4-riteņu rollatoru. Rollators salocīsies, tiklīdz to pacelsiet no zemes. (2. attēls).

BRĪDINĀJUMS
Salokot vai atlokot rollatoru ar 4 riteņiem, pastāv pirkstu iespiešanas risks!

SOMAS PIEKĀRŠANA

Lai piestiprinātu rollatoram somu, tā jāuzkarina uz diviem somai paredzētajiem rokturiem, kas atrodas rollatora priekšpusē (4. attēls).

DARBĪBA

BRĪDINĀJUMS
Rollators nav paredzētas papildu kravu pārvadāšanai.

BREMZĒŠANA

Bremžu efektivitāti var ietekmēt riteņu nodilums. Tādēļ regulāri pārbaudiet bremzes. Lai iegūtu vēlamo bremzēšanas spēku, noregulējiet bremzes vai nu manuāli pie skrūves uz bremžu korpusa, vai ar piemērotu instrumentu (nav iekļauts komplektā) uz bremžu vada (skat. 3. attēlu).

Kid-Man® ir uzņēmuma Kasko Group Ltd. likumīga preču zīme. Visas tiesības aizsargātas. ©2026 UAB “Kasko Group”.

BREMŽU DARBĪBA

Lai aktivizētu bremzes, paceliet bremžu sviras uz augšu un turiet tās paceltas (kā norādīts ar bultiņu).
Lai atlaistu bremzes, atlaidiet sviras (5. attēls).

Lai ieslēgtu 4-riteņu rollatora stāvbremzes, nospiediet uz leju bremžu sviras, līdz tās nofiksējas un paliek apakšējā pozīcijā, kā norādīts ar bultiņu (6. attēls).

BRĪDINĀJUMS
Pirms apsēsties uz sēdekļa, pārliecinieties, vai ir uzlikta stāvbremze.

ROKTURU AUGSTUMA REGULĒŠANA

Izmantojot augstuma regulēšanas slēdzi 4-riteņu rollatora kreisajā un labajā pusē, var mainīt rokturu augstumu. Atskrūvējiet šo slēdzi, griežot to pulksteņrādītāja virzienā.
Pēc pareizā augstuma iestatīšanas, piestipriniet rokturus atpakaļ, griežot slēdzi pretēji pulksteņrādītāja virzienam (7. attēls).

IEVĒROT PIESARDZĪBU
Pārliecinieties, vai abi rokturi ir iestatīti vienādā pozīcijā.

STAIGĀŠANA

Staigājot ar rollatoru, pārliecinieties, ka staigājat ar taisnu muguru, un rollators atrodas tuvu pie ķermeņa. Tas nodrošinās pareizu ķermeņa stāju (9. attēls).

BRĪDINĀJUMS
Rollators ir piemērots tikai vienai personai.

SĒDĒŠANA UZ ROLLATORA

Pirms apsēsties uz rollatora sēdekļa, pārliecinieties, vai rollators ir novietots uz stāvbremzes (Skat. 10. attēlu). Sēžot pārliecinieties, lai jūsu kājas atrastos starp aizmugurējiem riteņiem.

Visas tiesības aizsargātas. ©2026 UAB “Kasko Group”.

PIELIEKŠANAS PALĪGIERĪCE

Ja vēlaties piepacelt rollatoru, izmantojiet pieliekšanas palīgierīci, kas uzstādīta pie aizmugurējiem riteņiem. Vispirms novietojiet kāju uz pieliekšanas palīgierīces. Nospiežot pieliekšanas palīgierīci uz leju, tiek pacelti riteņi, tādējādi ļaujot pārvarēt vertikālu šķērsli (8. attēls). Kad izmantojat rollatoru vienkārši iešanai, turiet kājas tālāk no pieliekšanas palīgierīces.

BRĪDINĀJUMS
Nemēģiniet braukt pāri apmalēm vai šķēršļiem. Šādi rīkojoties, rollators var apgāzties un nodarīt jums miesas bojājumus vai rollators var tikt sabojāts.

RIEPAS

Ieteicamais gaisa spiediens ir norādīts uz riepas (pārliecinieties, lai tas vienmēr būtu starp zemāk norādītajām minimālajām un maksimālajām vērtībām):

Izmērs	Min. – Maks. spiediens		
12 1/2’’ x 1.75” X 2 1/4” (47-203 mm)	2 – 2.5 bāri	200-240 kPa	25-35 psi

Jūsu drošībai periodiski pārbaudiet gaisa spiedienu riepās (skat. nodaļu “APKOPE”). Ja pamanāt, ka gaisa spiediens ir pārāk zems, piepumpējiet riepas, izmantojot pumpi, kas ir iekļauts komplektācijā. Ja riepās neturas gaiss vai ir acīmredzams ārējās riepas nodilums, nekavējoties informējiet servisa uzņēmumu.

BRĪDINĀJUMS
Rollatora izmantošana ar tukšām riepām ir aizliegta!

TIRĪŠANA UN DEZINFEKCIJA

Rollators ir jāuztur tīrs, bez putekļiem. To var notīrīt ar putekļu slotiņu vai mitru drānu un maigu mazgāšanas līdzekli.

Smiltis un jūras ūdens var sabojāt gultņus, un, ja virsma ir bojāta, rollatora tērauda detaļas var sarūsēt.
Ja 4-riteņu rollators ir īslaicīgi pakļauts smilšu un jūras ūdens iedarbībai, notīriet to pēc katra brauciena uz pludmali.

UZGLABĀŠANA

Produkts jāuzglabā sausā vidē, sargājot to no tiešiem saules stariem.

Kid-Man® ir uzņēmuma Kasko Group Ltd. likumīga preču zīme. Visas tiesības aizsargātas. ©2026 UAB “Kasko Group”.

APKOPE

Lai nodrošinātu drošu un uzticamu darbību, regulāri veiciet šādas pārbaudes un apkopi vai uzticiet to veikt citai personai. Zemāk ir norādīts ieteicamais apkopes grafiks.

	Pirms lietošanas	Vienreiz nedēļā	Vienreiz mēnesī	Vienreiz gadā
Pārbaudiet, vai riteņi ir kārtīgi piestiprināti		X		
Vizuāla pārbaude		X		
Pārbaudiet salocīšanas mehānismu			X	
Pārbaudiet bremzes	X		X	
Notīriet riteņus			X	
Palūdziet autorizētajam dīlerim pārbaudīt rollatoru ar 4 riteņiem.				X

BRĪDINĀJUMS
4-riteņu rollatora remonts, tīrīšana vai regulēšana jāveic pilnvarotajai servisa personai, kamēr rollatoru izmantojošā persona nesēž vai neizmanto 4-riteņu rollatoru.

APKĀRTĒJĀS VIDES APSTĀKĻI

Uzglabājiet 4-riteņu rollatoru šādos apstākļos:
• Temperatūras ierobežojums -20°C līdz +40°C;
• Relatīvais mitrums 20% līdz 75%;

OTRREIZĒJA IZMANTOŠANA

Rollators ar 4 riteņiem ir piemērots otrreizējai izmantošanai. Šādā gadījumā ir jāveic šādas darbības:
Tīrīšana un dezinfekcija (skat. nodaļu “TĪRĪŠANA UN DEZINFEKCIJA”).
Pārbaude (skat. nodaļu „APKOPE”).

Rollators ar 4 rieteņiem ir jāpielāgo jaunajam lietotājam saskaņā ar servisa dokumentāciju.

Visas tiesības aizsargātas. ©2026 UAB “Kasko Group”.

UTILIZĒŠANA

Izturieties saudzīgi pret vidi un pareizi utilizējiet 4-riteņu rollatoru. Utilizēšana notiek saskaņā ar valsts un vietējiem noteikumiem. Lai rollators ar 4 riteņiem tiktu pareizi pārstrādāts, sazinieties ar vietējo pārvaldi, atkritumu savākšanas iestādi vai mūsu servisa nodaļu.

SPECIFIKĀCIJA

Maksimāli pieļaujamā drošā slodze (kg)	135
Kopējais svars (kg)	9.5
Rokturu augstums (7 pozīcijas) (cm)	81.5 - 97
Kopējais platums (cm)	64
Kopējais garums (cm)	74
Sēdekļa augstums (cm)	63
Platums starp rokturiem (cm)	43
Ritentiņa izmērs (cm)	30 x 4.5

i Visi izmantotie materiāli ir aizsargāti pret koroziju. Mēs izmantojam tikai REACH (Regula, kas attiecas uz ķimikāliju reģistrēšanu, vērtēšanu, licencēšanu un ierobežošanu) atļautos materiālus un komponentes.

Kid-Man® ir uzņēmuma Kasko Group Ltd. likumīga preču zīme. Visas tiesības aizsargātas. ©2026 UAB “Kasko Group”.

NEGADĪJUMI

Par jebkuru nopietnu incidentu, kas noticis saistībā ar šo ierīci, jāziņo UAB Kasko Group | Kid-Man® un tās dalībvalsts kompetentajai iestādei, kurā lietotājs un/vai pacients ir deklarēts.

Kontakti
UAB Kasko Group | Kid-Man® (reģistrētā preču zīme Kid-Man®)
Adrese A.Vivulskio 12D, Viļņa, Lietuva,
Tālrunis +370 5 265 0000
E-pasts info@kid-man.com
Tīmekļa vietne www.kid-man.com

Visas tiesības aizsargātas. ©2026 UAB “Kasko Group”.

EE

SÜMBOLID

Selles kasutusjuhendis on hoiatused tähistatud sümbolitega. Hoiatussümbolitele on lisatud pealkiri, mis näitab ohu tõsidust või põhiteavet.

Annab põhiteavet, soovitusi ja teavet tõhusaks ja probleemivabaks kasutamiseks.

HOIATUS / ETTEVAATUST – näitamaks, et seadme kasutamisel tuleb olla ettevaatlik. Näitamaks, et praegune olukord vajab kasutajapoolset teadlikkust või toimingut vältimaks soovimatuid tagajärgi.

Tähelepanu! Seda märki kasutatakse teie turvalisust puudutavate väga oluliste osade jaoks. Palun vaadake kasutusjuhendit.

OHUTUSTEAVE

HOIATUS
Rulaator sobib ainult ühele inimesele.

ETTEVAATUST
Olge teadlik oma keskkonnas esinevatest ohtudest, nagu kitsad ukseavad, astmed, kodumasinad, laste mänguasjad jne. Ärge sirutage esemete järele kaugemale, kui teie käsi ulatub.

HOIATUS
Rulaatori läheduses on keelatud suitsetada või olla rulaatoriga leegi läheduses.

„Kid-Man“ on ettevõtte UAB „Kasko Group“. seaduslik kaubamärk. Kõik õigused kaitstud. ©2026 UAB „Kasko Group“.

HOIATUS
Rulaator ei ole ette nähtud kasutamiseks mootorsõidukis.

ETTEVAATUST
Kasutage kallakutel madalal kiirusel. Ärge ületage ettenähtud maksimaalset kallakut. Ärge kasutage eskalaatoreid. Ärge pöörake gradienti allapoole.

ETTEVAATUST
Sõrmede vahelejäämise oht. Alati on olemas oht, et nt sõrmed või käed jäävad rulaatori liikuvate osade vahele.

HOIATUS
Keelatud on ületada rulaatori maksimaalset ohutut koormust.

ETTEVAATUST
Olge lahtipakkimise ajal teadlik vigastuste ohust, kui teie sõrmed jäävad spiraalide ja kahvli vahele.

HOIATUS
Rulaatori kasutamisel kasutage mõlemat pidurit samaaegselt, et vältida pidurdamata ratta väändumist ja rulaatori kasutaja kukkumist.

Kõik õigused kaitstud. ©2026 UAB „Kasko Group“.

ÜLDINE

SISSEJUHATUS

See kasutusjuhend sisaldab olulist teavet toote käsitsemise kohta. Ohutuse tagamiseks toote kasutamisel lugege hoolikalt kasutusjuhendit ja järgige ohutusjuhiseid.
MEGO 2G neljarattaline rulaator on sise- ja välitingimustes kasutatav kõndimisvahend, mis sobib ideaalselt piiratud kõndimisvõime kompenseerimiseks ja parandamiseks.

EESSÕNA

Täname teid Kid-Manile® antud usalduse eest. Iga toode on tehases kontrollitud ja teele saadetud veatus seisukorras. Soovime teile palju edu ja loodame, et UAB Kasko Group|Kid-Man®-i rulaator mõjutab teie igapäevaelu positiivselt.

GARANTII

Anname garantii 24 kuuks alates ostukuupäevast. Kõik volitamata muudatused, mis on tehtud ilma tootja nõusolekuta, muudavad vastutuse kehtetuks. Selle alla käib maksimaalsete kasutajakoormuste ületamine ja toote ebaõige kasutamine. Garantii kehtib ainult täielikult täidetud garantiikaardiga. UAB Kasko Group| Kid-Man® (edaspidi Tootja) otsustab pärast 4 nädala jooksul ostjalt kauba nõude saamist, kas probleem läheb garantii alla. Kui probleem ei kuulu garantii alla ja klient on sellega nõus, lahendab tootja võimalusel probleemi. Kõik kulud, sealhulgas transpordikulud, peab katma klient. Garantiiremont ei pikenda garantiid.

VASTUTUSE PIIRAMINE

Tootja ei vastuta kahjude eest, mis tulenevad järgmisest:
- kasutusjuhendi mittejärgimine;
- ebaõigest kasutamine;
- loomulik kulumine;
- ostjapoolne ebaõige kokkupanek või seadistamine või kolmanda poole tehnilised muudatused;
- heakskiitmata kolmanda poole tarvikute kasutamine tootja toodetud heakskiidetud tarvikute asemel;
- volitamata muudatused ja/või sobimatute varuosade kasutamine.

„Kid-Man“ on ettevõtte UAB „Kasko Group“. seaduslik kaubamärk. Kõik õigused kaitstud. ©2026 UAB „Kasko Group“.

STANDARDID JA MÄÄRUSED

Neljarattaline rulaator vastab järgmistele nõuetele:
a) EUROOPA PARLAMENDI JA NÕUKOGU MÄÄRUS (EL) 2017/745 5. aprillist 2017 meditsiiniseadmete kohta, millega muudetakse direktiivi 2001/83/EÜ, määrust (EÜ) nr 178/2002 ja määrust (EÜ) nr 1223/2009 ning millega tunnistatakse kehtetuks nõukogu direktiivid 90/385/EMÜ ja 93/42/EMÜ.
b) (ISO 11199-2:2021) Mõlema käega manipuleeritavad kõndimise abivahendid - Nõuded ja katsemeetodid - Osa 2: Rulaatorid (ISO 11199-2:2021) EN ISO 11199-2:2021.

KASUTUSIGA

Eeldatav kasutusiga on 5 (viis) aastat, eeldades, et toodet kasutatakse igapäevaselt ning vastavalt selles kasutusjuhendis toodud ohutusjuhistele, hooldusjuhendile ja sihtotstarbele.
Seejärel peab neljarattalise rulaatori kasutuselt kõrvaldama. Ärge visake oma rulaatorit tavaliste olmejäätmete hulka (vt peatükki „KASUTUSEST KÕRVALDAMINE”).

TEAVE TOOTJA KOHTA

Tootja: UAB „Kasko Group” (registreeritud kaubamärk Kid-Man®)
Aadress A.Vivulskio 12D, Vilnius, Leedu,
Telefon +370 5 265 0000
E-post info@kid-man.com
Koduleht www.kid-man.com

Kõik õigused kaitstud. ©2026 UAB „Kasko Group“.

TEAVE TOOTE KOHTA

Toode: NELJARATTALINE RULAATOR
Mudel: MEGO 2G
VIIDE: 01-3540BA; 01-3540BK; 01-3540GR

KASUTUSEESMÄRK JA -NÄIDUSTUSED

NELJARATTALINE RULAATOR MEGO 2G on kõndimisseade sise- ja välitingimustes kasutamiseks, mis sobib ideaalselt kompenseerimiseks ja vastavalt piiratud kõndimisvõime parandamiseks.

i See neljarattaline rulaator peab sobima teie konkreetsele tervislikule seisundile.

VASTUNÄIDUSTUSED

Neljarattalise rulaatori sihipärasel kasutamisel ei ole teada vastunäidustuste esinemist.

ETTENÄHTUD KASUTAJAD

MEGO 2G NElJARATTALINE RULAATOR on mõeldud kompenseerima ja parandama piiratud kõndimisvõimega liikumisvõimet inimeseL, kelle maksimaalne kehakaal on 135 kg.

HOIATUS
Õnnetuste oht. Keelatud on ületada neljarattalise rulaatori maksimaalset ohutut koormust.

ETTEVAATUST
Neljaattaline rulaator sobib kasutamiseks ka teistele inimestele. Selleks tuleb neljarattaline rulaator esmalt põhjalikult puhastada ja desinfitseerida. Seejärel peab volitatud teenindusesindajal laskma neljarattalise rulaatori kõiki osi üldseisundi, kulumise suhtes kontrollida ja vajaduse korral parandada.

„Kid-Man“ on ettevõtte UAB „Kasko Group“. seaduslik kaubamärk. Kõik õigused kaitstud. ©2026 UAB „Kasko Group“.

TOOTE ETIKETT

Tunnussilt on kinnitatud teie neljarattalise rulaatori raami külge (vt joonist).

1. Toode
2. Mudel
3. Suurus (istme laius)
4. Maksimaalne lubatud koormus
5. Tootja / kontaktandmed
6. Tootmiskuupäev
7. UDI / SN-kood
8. CE-märgis
9. Vt kasutusjuhendit

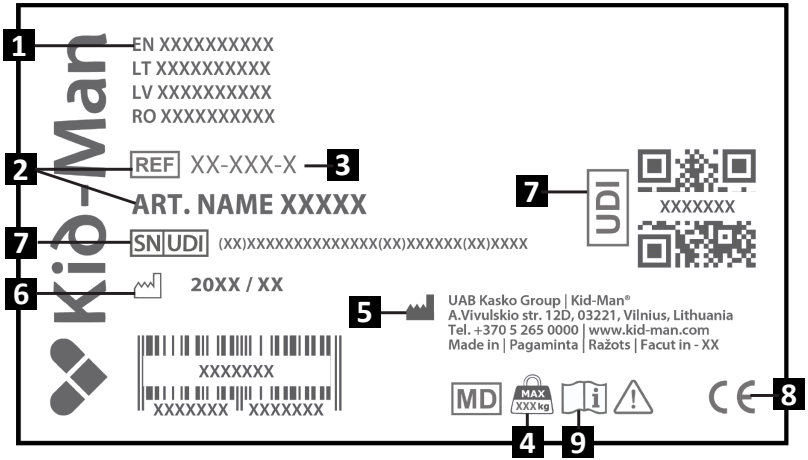

Kõik õigused kaitstud. ©2026 UAB „Kasko Group“.

PAKENDI SISU

Neljarattaline rulaator MEGO 2G tarnitakse kartongpakendis ja on kasutusvalmis. Pärast lahtipakkimist hoidke võimaluse korral papp-pakend alles. Teil võib seda hiljem vaja minna hoiulepanekuks või vahendi tagastamiseks.
Pärast paki kättesaamist kontrollige, et see pole transpordi käigus kahjustada saanud.

Pakendi sisu:
1. 1 x Kokkupandud rulaator
2. 1 x Kott
3. 2 x Käepideme kõrguse reguleerimisnuppu
4. 1 x Õhupump
5. Kasutusjuhend

Kui näete kahjustuse märke, andke sellest samal ajal transpordifirmale teada.

Kontrollige pakendi sisu ja kui mõni alltoodud osadest puudub, võtke ühendust kohaliku edasimüüjaga.

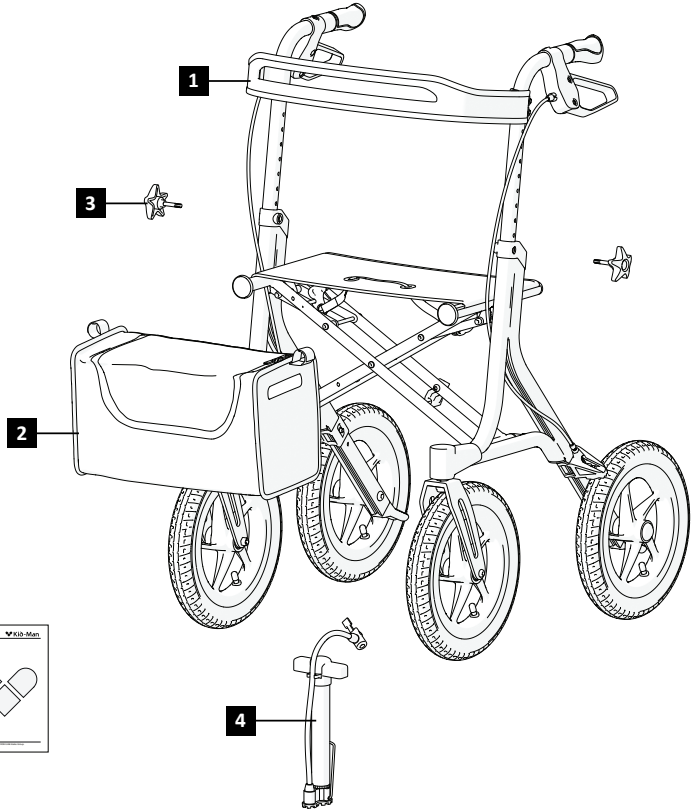

„Kid-Man“ on ettevõtte UAB „Kasko Group“. seaduslik kaubamärk. Kõik õigused kaitstud. ©2026 UAB „Kasko Group“.

KOMPONENDID JA FUNKTSIOONID

Ülevaade

1. Käepide
2. Pidur
3. Käepideme kõrguse reguleerimise nupp
4. Raam
5. Tagaratas
6. Ratas
7. Kott
8. Piduri tross
9. Iste
10. Seljatugi

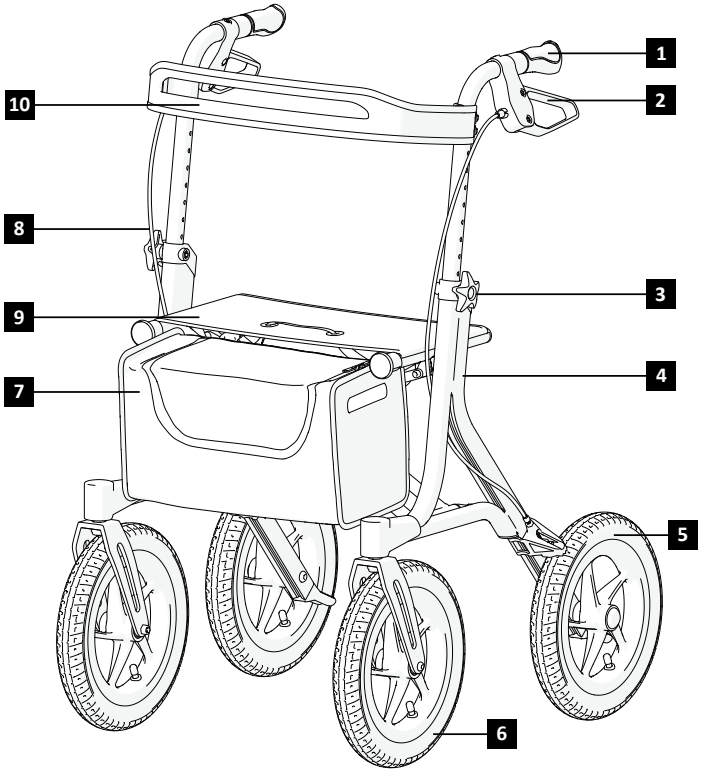

Kõik õigused kaitstud. ©2026 UAB „Kasko Group“.

RULAATORI LAHTITEGEMINE JA KOKKUPANEMINE

- Neljarattalise rulaatori lahtivõtmine:
  1) Paigutage neljarattaline rulaator enda ette;
  2) Suruge istme raam kätega alla, nii et istmepind tasanduks ja iste jääks täielikult raami vahele (Joonis 1).

- Neljarattalise rulaatori kokkupanek:
  1) Hoidke neljarattalist rulaatorit käepidemest;
  2) Tõstke istet, kasutades tõsterihma, et tõsta neljarattaline rulaator üles. Rulaator läheb kokku, kui tõstate selle maast lahti. (Joonis 2).

HOIATUS
Sõrme vahelejäämise oht neljarattalise rulaatori kokku- või lahtitegemise ajal!

KOTI RIPUTAMINE

Koti rulaatorile asetamiseks tuleb see riputada kahe kotihoidja külge, mis asuvad rulaatori esiosas (Joonis 4).

KASUTAMINE

HOIATUS
Puuduvad punktid, mis on ette nähtud täiendavate koormate kandmiseks.

PIDURDAMINE

Pidurite tõhusust võib mõjutada rataste kulumine. Seetõttu katsetage pidureid regulaarselt. Soovitud pidurdustugevuse saavutamiseks reguleerige pidurit kas käsitsi piduri korpusel oleva kruvi abil või sobiva tööriista (ei kuulu komplekti) abil piduritrossil (vt joonis 3).

„Kid-Man“ on ettevõtte UAB „Kasko Group“. seaduslik kaubamärk. Kõik õigused kaitstud. ©2026 UAB „Kasko Group“.

PIDURITE KASUTAMINE

Pidurite aktiveerimiseks tõstke pidurihoovad üles ja hoidke neid üleval (nagu on noolega näidatud).
Pidurite vabastamiseks vabastage hoovad (Joonis 5).

Neljarattalise rulaatori seisupidurite rakendamiseks vajutage pidurihoovad alla, kuni need lukustuvad ja jäävad allapoole, nagu on näidatud noolega (Joonis 6).

HOIATUS
Enne istmele asumist veenduge, et pidurid on sisse rakendatud.

KÄEPIDEMETE KÕRGUSE REGULEERIMINE

Kasutades neljarattalise rulaatori vasakul ja paremal küljel asuvat kõrguse reguleerimisnuppu, vabastage kõrguse reguleerimisnupp, keerates neid päripäeva.
Pärast nupu õige kõrguse seadistamist pingutage käepidemeid tagasi, keerates vastupäeva (joonis 7).

ETTEVAATUST
Veenduge, et mõlemad käepidemed on seatud smasse asendisse.

KÕNDIMINE

Rulaatoriga kõndides veenduge, et kõnnite püsti ja rulaator on keha lähedal. See annab teile korrektse kehaasendi (Joonis 9).

HOIATUS
Rulaator sobib ainult ühele inimesele.

RULAATORIL ISTUMINE

Enne oma rulaatori istmele istumist veenduge, et rulaatori on seisupidur rakendatud (Vt joonis 10). Kui istute, veenduge, et teie jalad on tagumiste rataste vahel.

Kõik õigused kaitstud. ©2026 UAB „Kasko Group“.

KALLUTUSABI

Kui soovite rulaatorit tõsta, kasutage tagumiste rataste kõrvale paigaldatud kallutusabi. Kõigepealt asetage oma jalg kallutusabivahendile. Kallutusabi allapoole vajutades tõusevad rattad üles, võimaldades nii ületada vertikaalseid takistusi (Joonis 8). Seejärel kasutage rulaatorit normaalselt, hoidke oma jalad kallutusabist kaugel.

HOIATUS
Ärge püüdke sõita üle äärekivide või takistuste. See võib põhjustada teie rulaatori ümberkukkumise ja kehavigastusi või rulaatori kahjustamise.

REHV

Soovitatav õhurõhk on näidatud rehvil (veenduge, et see jääks alati min ja max väärtuste vahele):

Suurus	Min - Max rõhk		
12 1/2'' x 1.75" X 2 1/4" (47-203 mm)	2 – 2.5 bar	200-240 kPa	25-35 psi

Ohutuse tagamiseks kontrollige regulaarselt rehvide õhurõhku (vt peatükki „HOOLDUS"). Kui märkate, et õhurõhk on liiga madal, täitke rehvid, kasutades kaasasolevat pumpa. Juhul, kui rehvid ei hoia õhku või välisrehv on ilmselgelt kulunud, teavitage sellest viivitamata hooldusettevõtet.

HOIATUS
Tühjade õhkrehvidega rulaatori kasutamine on keelatud!

PUHASTAMINE JA DESINFITSEERIMINE

Rulaator peab olema puhas ja tolmuvaba. Seda saab teha tolmulapi või niiske lapi ja õrnatoimelise pesuvahendiga.

Liiv ja merevesi võivad rulaatori laagreid kahjustada ning terasosad võivad pinna kahjustamise korral roostetada. Neljarattalise rulaatori kokkupuude liiva ja mereveega võib olla ainult lühiajaline ning seda tuleb pärast iga rannaskäiku puhastada.

HOIUNDAMINE

Toodet tuleb hoida kuivas keskkonnas, kaitstuna otsese päikesevalguse eest.

„Kid-Man" on ettevõtte UAB „Kasko Group". seaduslik kaubamärk. Kõik õigused kaitstud. ©2026 UAB „Kasko Group".

HOOLDUS

Ohutu ja usaldusväärse töö tagamiseks tehke regulaarselt läbi järgmised kontrollid ja hooldused või laske need teha mõnel teisel isikul. Altpoolt leiate soovitatud hooldusgraafiku.

	Enne kasutust	Kord nädalas	Kord kuus	Kord aastas
Kontrollige, kas rattad on õigesti omal kohal		X		
Visuaalne kontroll		X		
Kontrollige kokkupanekumehhanismi			X	
Kontrollige pidureid	X		X	
Puhastage rattad			X	
Laske rulaatorit volitatud edasimüüjal kontrollida				X

HOIATUS
Rulaatori remonti, puhastamist või reguleerimist tohib teha volitatud teeninduspersonal ajal, mil inimene rulaatoril ei istu ega seda kasuta.

KESKKONNATINGIMUSED

Hoidke neljarattalist rulaatorit järgnevates tingimustes:
• Temperaturivahemik -20°C to +40°C;
• Suhteline õhuniiskus 20% kuni 75%;

KORDUSKASUTAMINE

Neljarattalise rulaator sobib korduskasutamiseks. Võtta tuleb järgmised toimingud:
Puhastamine ja desinfitseerimine (vt peatükki „PUHASTAMINE JA DESINFITSERIMINE“.
Ülevaatus (vt peatükki „HOOLDUS“).

Neljarattaline rulaator tuleb kohandada uue kasutaja jaoks vastavalt hooldusdokumentidele.

Kõik õigused kaitstud. ©2026 UAB „Kasko Group“.

KASUTUSEST KÕRVALDAMINE

Olge keskkonnateadlik ja kõrvaldage oma neljarattaline rulaator kasutuselt nõuetekohaselt. Kasutusest kõrvaldamine toimub vastavalt riiklikele ja kohalikele eeskirjadele.
Neljarattalise rulaatori nõuetekohaseks ümbertöötlemiseks võtke ühendust kohaliku kogukonna, jäätmekäitlusettevõtte või meie teenindusosakonnaga.

SPETSIFIKATSIOON

Maksimaalne ohutu koormus (kg)	135
Üldkaal (kg)	9.5
Käetugede kõrgus (7 asendit) (cm)	81.5 - 97
Üldlaius (cm)	64
Üldpikkus (cm)	74
Istme kõrgus (cm)	63
Käetugede vaheline laius (cm)	43
Ratta suurus (cm)	30 x 4.5

i Kõik kasutatud materjalid on korrosiooni eest kaitstud. Kasutame ainult REACH-nõuetele vastavaid materjale ja komponente.

„Kid-Man“ on ettevõtte UAB „Kasko Group“. seaduslik kaubamärk. Kõik õigused kaitstud. ©2026 UAB „Kasko Group“.

JUHTUMID

Igast seadmega seoses aset leidnud tõsisest juhtumist tuleb teatada UAB Kasko Group| Kid-Man®-le ja selle liikmesriigi pädevale asutusele, kus kasutaja ja/või patsient asub.

Kontaktid
UAB Kasko Group | Kid-Man® (registreeritud kaubamärk Kid-Man®)
Aadress A.Vivulskio 12D, Vilnius, Leedu,
Telefon +370 5 265 0000
E-post info@kid-man.com
Koduleht www.kid-man.com

Kõik õigused kaitstud. ©2026 UAB „Kasko Group“.

GARANTINIS TALONAS / GARANTIJAS TALONS / GARANTIIKAART

Gaminio pavadinimas Preces nosaukums Toote nimi	Modelis, REF Modelis, REF Mudel, VIIDE	Pirkimo data (įrašyti) Pirkuma datums (ierakstīt) Ostukuupäev (sisesta)	Garantinis laikotarpis Garantijas laiks Garantiiaeg
LT Keturratė vaikštynė LV Rollators ar 4 riteņiem EE Neljarattaline rulaator	MEGO, 01-3540BA, 01-3540BK, 01-3540GR		**24** mėnesiai mēneši kuud

Published by UAB Kasko Group | Kid-Man®

A. Vivulskio g. 12D, 03221 Vilnius, Lithuania
Tel. +370 5 265 0000 | www.kid-man.com | info@kid-man.com

Date 2019-03-18

Paskutinio atnaujinimo data 2026-02-05
Pēdējās atjaunināšanas datums 2026-02-05
Viimase versiooni kuupäev 05.02.2026

The quality management system of Kasko Group, UAB meets the standards ISO 9001 and ISO 14001

Unikalusis priemonės identifikatorius (UDI) / serijos numeris (SN)
Vieta SĒRIJAS NUMURAM | IERĪCES UNIKĀLAJAM IDENTIFIKATORAM
SN | UDI koht

Jūsų pardavėjas
Jūsu dīleris
Teie edasimüüja

“Kid-Man” is legitimate trademark of “Kasko Group” Ltd. All rights reserved. ©2026 “Kasko Group” Ltd.